C037

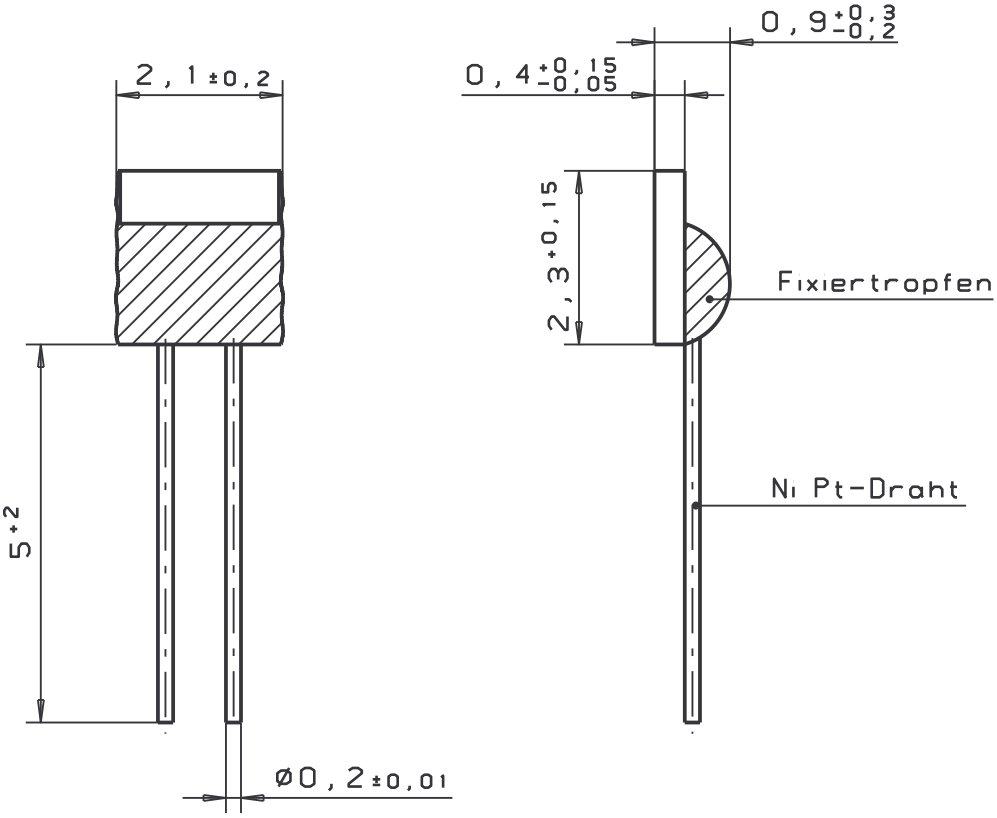

Pt20,2Ω ±1%, Toleranz zur DIN EN60751 bei T450°C max. ±7°C
Einsatztemperatur: −50°C bis +600°C
Messpunkt nach Körperende: 3mm

Ansprechzeiten in Sekunden				Eigenerwärmung			
				Koeffizient mW/K		Mess-Strom I [mA] für Δt=0,1K bei 20°C	
Wasser v=0,2m/s		Luft v=1m/s		Wasser v=0,2m/s	Luft v=1m/s	Wasser v=0,2m/s	Luft v=1m/s
T0,5	T0,9	T0,5	T0,9				
0,07	0,2	3	10	35	3,5	6	2

Ind	Änderung	Datum	Name	Mikro	Ind	Änderung	Datum	Name	Mikro	Verteiler

	Datum	Name
Bearb	23.06.04	Riedel
Gepr		
TD		
Mikro		

Maßstab: 10:1

Werkstoff, Halbzeug:

Benennung: Messwiderstand Pt20,2 M 222

Weitergabe sowie Vervielfältigung dieser Unterlage, Verwertung und Mitteilung ihres Inhalts nicht gestattet, soweit nicht ausdrücklich zugestanden. Zuwiderhandlungen verpflichten zu Schadenersatz. Alle Rechte für den Fall der Patenterteilung oder Gebrauchsmuster-Eintragung vorbehalten (DIN 34-1-D)

Heraeus

Zeichnungsnummer: 32.208-187

Format: A4

Index:

Blatt: 1

Urspr.:

Ersetzt:

Ersetzt:

Allgemeine Toleranzen DIN 2768 T 1

Nennmaßbereich / Genauigkeitsgrad	bis 3	bis 6	bis 30	bis 120	bis 400	bis 1000	bis 2000
fein	±0,05	±0,05	±0,1	±0,15	±0,2	±0,3	±0,5
mittel	±0,1	±0,1	±0,2	±0,3	±0,5	±0,8	±1,2
grob	±0,5	±0,5	±1	±1,5	±2	±3	±4

Paßmaß | Rohmaß

Versendung